SAT PCS
SISTEMAS DE ALTA TECNOLOGÍA

KIOSCO INTERACTIVO TRANSACCIONAL
21" PULGADAS (Android)

SAT KT21LC A8

CARACTERISTICAS

- ✓ Ofrece un diseño moderno y robusto
- ✓ Ideal para el manejo y proyección de contenido digital.
- ✓ Desarrollado en un material metálico de alta resistencia.
- ✓ Ideal para un trabajo pesado 7/24.
- ✓ Tecnología touch interactiva de alta duración.
- ✓ Entrega fácil conexión de red inalámbrica y cableada.
- ✓ Integra periféricos y accesorios integrados.
- ✓ Una solución versátil adecuada a diferentes entornos.
- ✓ Se convierte en una solución de pago.

DESCRIPCION:

SAT Soluciones interactivas de kioscos o totem, diseñadas exclusivamente a su medida. Agilice, optimice y renueve de forma eficaz sus procesos, brindando la experiencia que sus empleados necesitan y sus clientes desean. Diseñamos nuestra serie en kioscos SAT KT21 LC que permite la combinación perfecta entre elegancia, versatilidad y confiabilidad para su empresa (trabajo 7x24).

Los Kioscos SAT están diseñados para optimizar e innovar diferentes nichos de mercado generando diferentes soluciones como: Asignacion de turnos o citas, registros de informacion, Verificador de precios, Generacion de pedidos, Cartelera digital, etc.

Sistema Android: línea de equipos Android, como una solución eficiente, ligera y compatible con nuevos desarrollos de software POS.

Camara Web: dentro de su estructura integra su propia camara web, de alta resolucion, ideal para la captura de imagen y compatible en multiples software.

Pantalla LCD touch: cuenta con una gran pantalla LCD multi touch, de alta resolucion 1920x1080, con hasta 10 puntos de contacto.

Perifericos integrados: el SAT KT21LC intrega diferencias accesorios para su funcionameinto como lo son, (imp termina de recibos, lector de codigos y lector NFC).

Instalacion de datafono: el SAT KT21LC, cuenta en su estructura el espacio para la instalacion de datafono de pago o Holder POS (base de datafono)

MERCADOS Y APLICACIONES

Bancos
Hospitales
Centros comerciales
Supermercados
Restaurante
Digiturno

2 AÑOS
GARANTIA

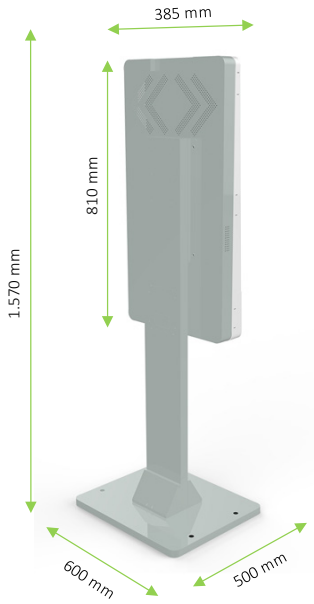

ESPECIFICACIONES		DESCRIPCION
Pantalla LCD	Tipo de pantalla	Dispay TFT LCD Full HD
	Tamaño de la pantalla	21" pulgadas
	Resolucion	1920 x 1080 pixeles
	Relacion de aspecto	16:09
	Area activa	698,4 (H) × 392,85 (V) mm
	Brillo de pantalla	400 cd/m2
	Numero de colores	16.7 millones de colores
	MTBF Vida util	50.000 horas
	Tamaño del pixel	0.36375 x 0.3635 mm
	Angulo de vision	88° Grados
Touch	Tecnologia	Multi-Touch capacitivo
	Numero toques	10 puntos (toques)
	Durabilidad	50 millones de toques
Sistema	Procesador	Procesador RK3288
	Memoria RAM	4GB RAM
	Almacenamiento	16 GB, SSD (Estado solido)
	Conectividad	Eternet RJ45, Wifi 2.4 Hz (antena externa)
	Interfaz	VGA, USB, HDMI, AUDIO, COM
	tiempo de trabajo	Uso de 7/24
	Compatibilidad de S.O	Android 8.1 o 6.0
Perifericos	Impresora termica	Termica POS, 80 mm
	Lector de codigos	Lector onmidirecional 1D-2D
	Lector de proximidad	Lector tarjetas NFC
	Camara	Camara Web - USB
	Espacio Datafono	Holder POS (base de datafono)
General	Material fabricacion	Metalico de alta resistencia
	Voltaje de trabajo	AC100-240V 50/60HZ
	Consumo corriente	120 W
	Parlantes (audio)	8 Ω 5W
	Certificaciones	CE,RoHS,CCC,FCC
	Accesorios de empaque	Tornilleria, llave bristol
	Color	Blanco brillante / Gris mate
	Instalacion	Piso (base) / Pared
	Dimensiones	1.570 mm (A), 600 mm (A), 500 mm (L)
	Dimensiones de empaque	(A) 75cm, (L) 165cm, (A) 38cm

Las especificaciones están sujetas a cambios sin previo aviso. Por favor lea el manual de instrucciones cuidadosamente para asegurar el uso correcto del equipo.

IMPRESORA

L. CODIGOS

L. TARJETAS

CAMARA
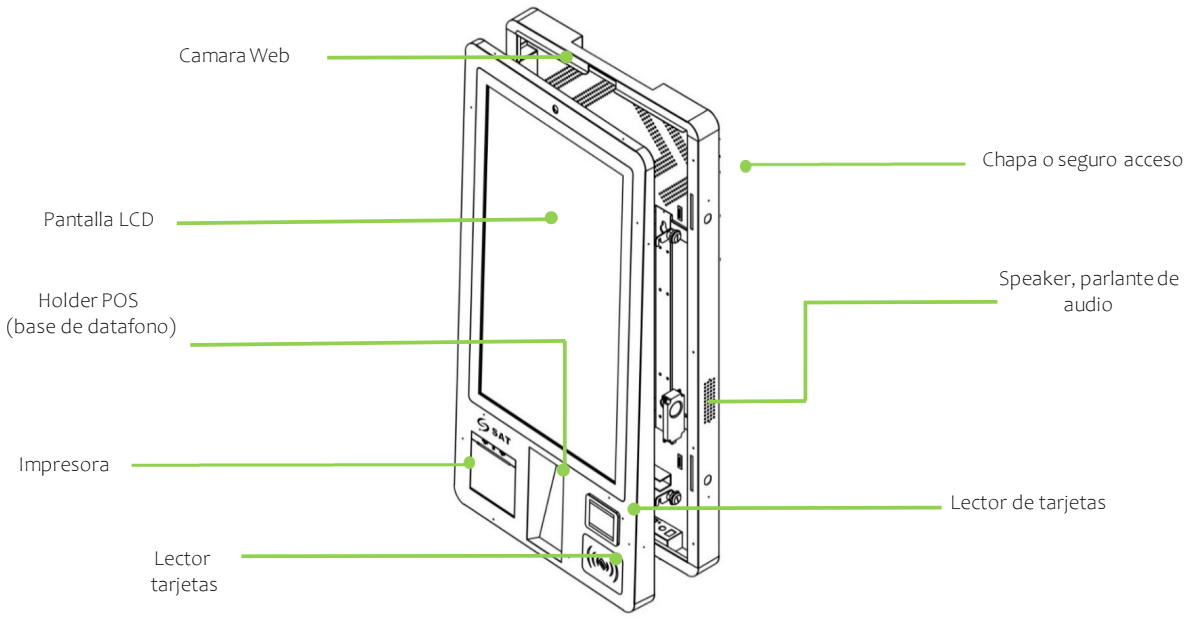
ESPECIFICACIONES		DESCRIPCION
Impresora termica	Tecnologia impresion	Cabezal termico
	Puntos de impresion	576 puntos / Lineas
	Resolucion	8 puntos/mm
	Velocidad de impresion	250 mm/s
	Ancho del papel	58mm - 80 mm
	Diametro max del rollo	80 milimetros
	Corte de papel	Corte automatico
	Interfaz	RS232c / USB
	Vida util cortador	1,200.000 Cortes
	Vida util impresora	Mayor de 150 Km
Lector NFC	Interfaz de tarjeta inteligente	Tarjeta compatible con ISO 14443-4, T = CL Tarjeta clásica MIFARE®, T = CL ISO18092, Etiquetas NFC, FeliCa
	Estandar	ISO / IEC 18092 NFC, ISO 14443 Tipo A y B, MIFARE®, FeliCa
	Frecuencia	13.56 Mhz
	Velocidad de lectura	Velocidad máxima (12 Mbps) hasta 424 kbps
	Distancia de lectura	50 mm (Segun el tipo de etiqueta)
L. codigos	Tecnologia de lectura	1D - 2D / PDF 417
	Resolucion	1280 x 800 Pixeles
	Suministro electrico	AC100V-240V,50/60HZ
	Velocidad de lectura	350 scans/seg.
Camara	Resolucion	2 mp, HD 1280 x 720
	Interfaz conexion	USB 2.0
	Angulo visual	100° (grados)
	Compatiblidad S.O	Windows 7, 8, 10 / Linux / Android